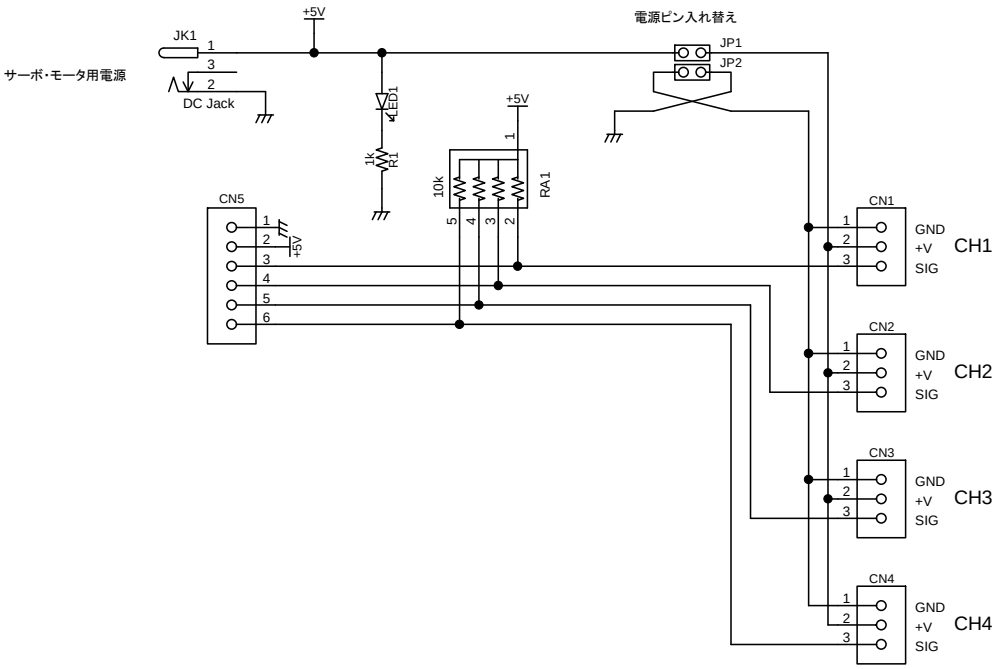

13/03/17 誤記訂正 CN1～CN4のGNDと+Vを入れ替え

TITLE	DRAWING_No.
#349 サーボ電源アダプタ	

SHEET	DATE	DESIGN	
1 ／ 1	13/02/10	T.Nakao	workshop Nak www.wsnak.com